FUER DIESES DOKUMENT UND DEN DARIN DARGESTELLTEN GEGENSTAND BEHALTEN WIR UNS ALLE RECHTE VOR! VERVIELFAELTIGUNGEN, BEKANNTGABE AN DRITTE ODER VERWENDUNG SEINES INHALTS SIND OHNE UNSERE AUSDRUECKLICHE ZUSTIMMUNG VERBOTEN!

© vetropack 2000

WE RESERVE ALL RIGHTS IN THIS DOCUMENT AND IN THE INFORMATION CONTAINED THERIN. REPRODUCTION, USE OR DISCLOSURE TO THIRD PARTIES WITHOUT EXPRESS AUTHORITY IS STRICTLY FORBIDDEN!

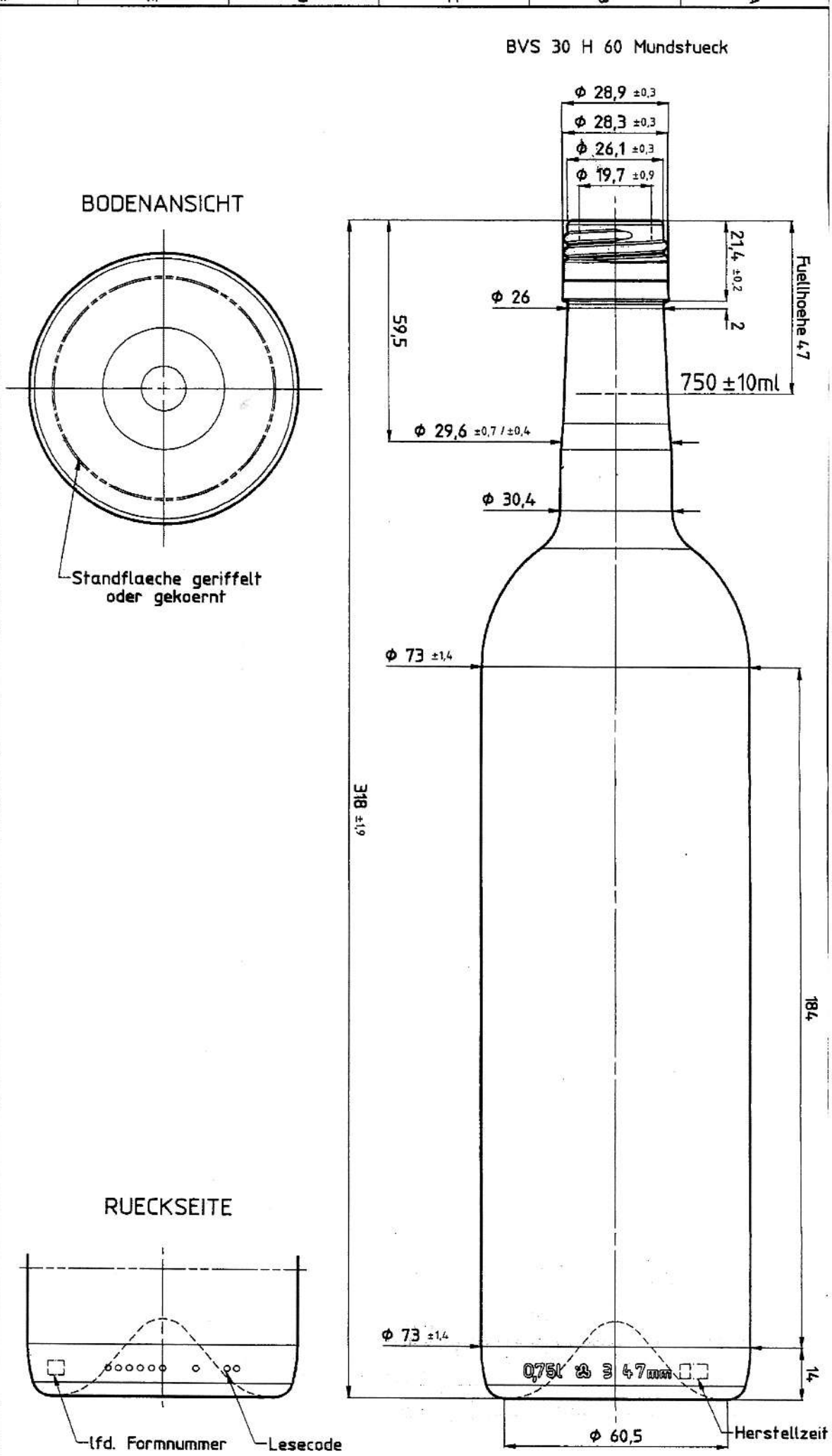

INDEX	AENDERUNGEN / modifications	DAT	NAME
A	Artikelnummer vergeben	07.12.04	Mes

PT GEPRUEFT / PT approved		DAT 07.12.04	VIS Krü
FIB FREIGABE / FIB released	WERK PDE	DAT 07.12.04	VIS
	WERK KRM	DAT	VIS
	WERK	DAT	VIS

NICHT TOLERIERTE MASSE NACH NORM DIN 6129
dimensions without tolerances conform to standard DIN 6129

ABFUELLTEMPERATUR / Filling temperature	≤	°C			
KONDITIONIERUNGSTEMP / Conditioning temperature	≤	°C			
CO_2 GEHALT / CO_2 content	≤	g/l			
ALKOHOLGEHALT / Alcohol content	≤	Vol%			
KOPFDRUCK / Axial pressure		daN			
VERWENDUNG / Disposal	MW	AW	EW		
PROZESS / Process	BB X	PB	EPB		

VOLUMEN FUELLVOLL / Capacity filipoint	750 ml ± 10 ml	
VOLUMEN RANDVOLL / Capacity brimful	ca. 765 ml ± ml	
GLASGEWICHT CA. / Approx. glass weight	500 g	
MITTL. WANDSTAERKE / Average wall thickness	3.03 mm	
HALSANSCHLUSS-D / Neck connection dia.	26 mm	
HALSDURCHGANG-D MIN / Min. through bore	17 mm	
FARBE / Color	OL	

BEMERKUNG / Remarks	EA 127/04
KUNDE / Customer	
AEHNLICH WIE / Similar to	
ERSETZT NR / Replace No	
OFFERT-NR / Offer No	E4W1104.0750.3717_A
MASSTAB / Scale	1:1
GEZ / Des	Mes
DAT	09.11.04
DATEITYP / Filetyp	AZ

vetropack

Vetropack Austria GmbH
AT-3380 Poechlarn
Tel: 0043-27 57 75 41
www.vetropack.com

BEZEICHNUNG / Designation: Bordeaux Selection 0,75l BV

ARTIKEL-NR / Item No: 4W024.0750.3717

INDEX: A